MANUEL UTILISATEUR

E L O - S E R I E S

ELO-8 . ELO-10 . ELO-12 . ELO-15

SOMMAIRE

1. Bienvenue chez elokance 02
2. Présentation de la gamme ELO 02
3. Ensembles de la gamme ELO 03
4. Précautions 04
5. Mise en Service
   Exemples d'applications :
   a- Installation basique 05
   b- Installation en «satellite» 06
6. Caractéristiques techniques de la série ELO
   - ELO-8 07
   - ELO-10 08
   - ELO-12 09
   - ELO-15 10

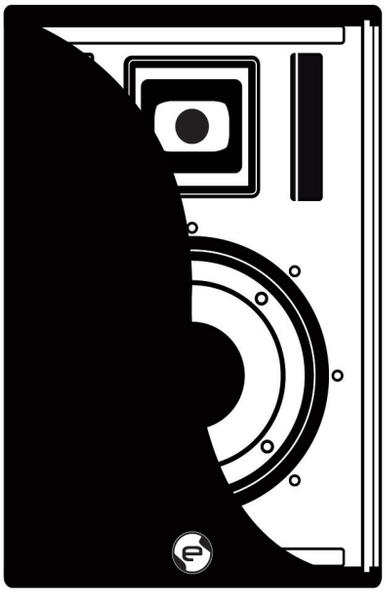

Version 1.0

1. Bienvenue chez elokance

Félicitations ! Vous venez d'acquérir des enceintes professionnelles de la série ELO, une série évolutive et polyvalente signée elokance, qui vous permettra de répondre à tous vos besoins en sonorisation. Dotée d'une grande fiabilité et d'une qualité irréprochable, la nouvelle série ELO est à la pointe des dernières innovations technologiques. Vous apprécierez notamment son amplification haut de gamme numérique « CLASS D » , ainsi que ses caissons actifs et ses satellites passifs qui vous permettront d'adapter la puissance à vos besoins, tout en gardant un système homogène et de bonne qualité acoustique. De même, vos enceintes arborent une excellente finition avec une peinture résistante et des Haut-parleurs performants . Avec sa série ELO, elokance vous garantit Performance, Fiabilité et Résistance durant de nombreuses années.

2. Présentation de la gamme ELO

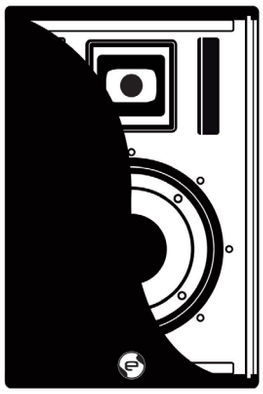

ELO-8
Enceinte Passive 2 voies
150W RMS / 300W Max.

ELO-10
Enceinte Passive 2 voies
200W RMS / 400W Max.

ELO-12
Enceinte Passive 2 voies
250W RMS / 500W Max.

ELO-15
Enceinte Passive 2 voies
300W RMS / 600W Max.

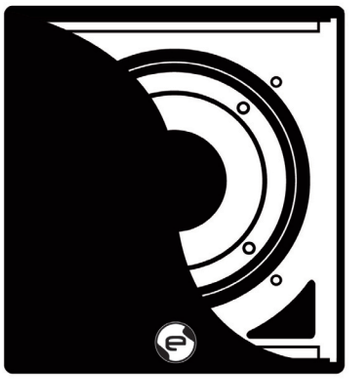

ELO-SUB15A
Caisson de Basses Amplifié
1x500W RMS/1000W Max.
2x150W RMS/ 300W Max. pour Sat.

ELO-SUB15A-Mono
Caisson de Basses Amplifié
1x500W RMS/1000W Max.

3. Ensembles de la série ELO

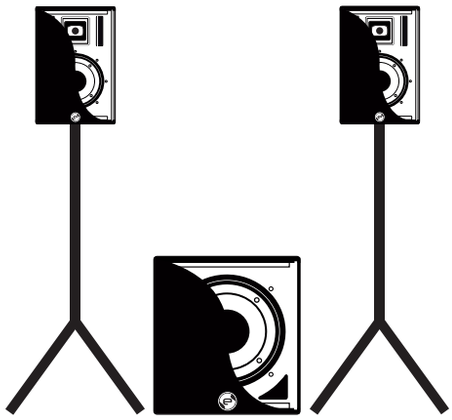

ELO-800 800W RMS
1 x Caisson Actif
1 x 500W + 2 x 150W
2 x Satellites ELO-10

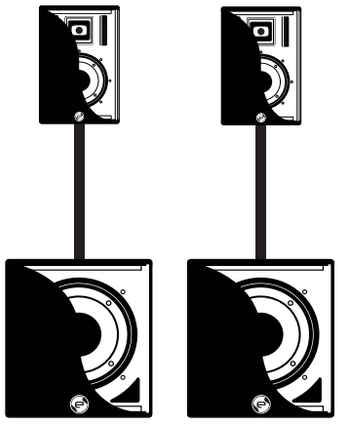

ELO-1300 1300W RMS
2 x Caisson Actif
2 x 500W + 2 x 150W
2 x Satellites ELO-10

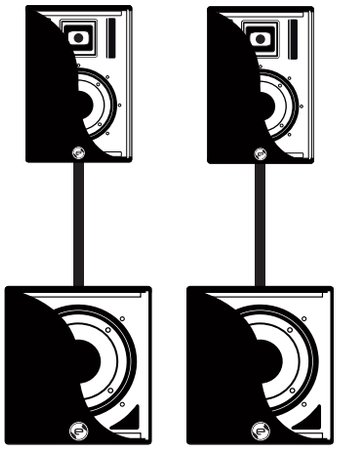

ELO-1500 1500W RMS
2 x Caisson Actif
2 x 500W + 2 x 250W
2 x Satellites ELO-12

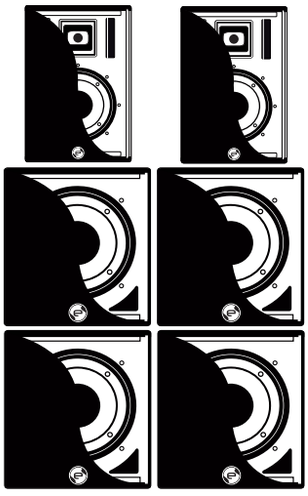

ELO-2500 2500W RMS
4 x Caisson Actif
4 x 500W + 2 x 250W
2 x Satellites ELO-12

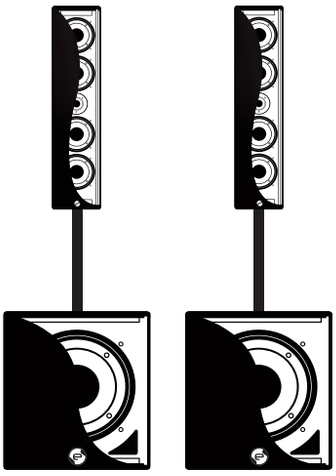

ELO-Slim 1300W RMS
2 x Caisson Actif
2 x 500W + 2 x 150W
2 x Satellites ELO-SATslim

4. Précautions

Avant d'utiliser votre enceinte ELO, veuillez lire toutes les informations de sécurité et de protection suivantes concernant votre matériel.

Conservez ces instructions.
Il est important de conserver ce manuel pour un usage futur.

Respectez tous les avertissements.
Vous devez respecter toutes les mises en garde et les appliquer avant utilisation de votre produit.

Suivez toutes les instructions.
Les instructions vous guides pour une utilisation optimale de votre produit. Il est fortement conseillé de les suivre.

N'utilisez pas cet appareil à proximité d'eau.
Ne jamais utiliser cet appareil à proximité d'une source d'humidité : Piscine, robinet, évier, baignoire, sol humide. N'exposez pas cet équipement à un ruissellement ou à des éclaboussures et assurez-vous qu'aucun objet contenant un liquide, un vase par exemple, n'est placé sur l'appareil.

Nettoyage et Entretien.
Utilisez un chiffon sec. Ne pas utiliser de produits ménagés corrosifs.

Ne pas ouvrir.
Cet appareil ne contient aucune pièce interchangeable ou réparable par l'utilisateur. En cas de panne, veuillez contacter votre revendeur.

Installation.
Ne jamais installer et utiliser cet appareil à proximité d'une source d'humidité : Piscine, robinet, évier, baignoire , sol humide. N'exposez pas cet équipement à un ruissellement ou à des éclaboussures et assurez-vous qu'aucun objet contenant un liquide, un vase par exemple, n'est placé sur l'appareil.

N'installez pas à proximité d'une source de chaleur telle qu'un radiateur, une bouche de chaleur, ou tout autre appareil dégageant de la chaleur, notamment des amplificateurs. Ne bouchez aucun orifice de ventilation. Installez en respectant les instructions du fabricant.

Consignes de sécurité pour le montage sur pied :
Les modèles passifs de la série ELO (ELO-8/10/12/15/SATslim) possèdent une embase de 35mm permettant le montage sur un Caisson de Basses grâce à un tube d'espacement (Réf. : ELO-Pole, vendu en option) ou sur un trépied standard (également vendu séparément).

Consultez les caractéristiques techniques du trépied ou du tube d'espacement afin de vous assurer qu'il supportera le poids de l'enceinte.

Vérifiez toujours que le trépied (ou Caisson de Basses) soit placé sur une surface plane, stable et de niveau (Veilliez à écarter totalement les pieds de votre trépied pour une parfaite stabilité).

Il est préférable de demander à quelqu'un de vous aider pour la mise en place de l'enceinte en hauteur.

ATTENTION !

Lésions Auditives.
Les niveaux de puissance élevés peuvent entraîner des lésions auditives durables. Évitez donc la proximité de hauts parleurs utilisés à haute puissance. Lors de niveaux de puissance élevés, utilisez une protection auditive. Evitez toute exposition prolongée à des niveaux SPL de plus de 90dB.

5. Mise En Service

Exemples d'application de la Série ELO passive :

a- Installation basique

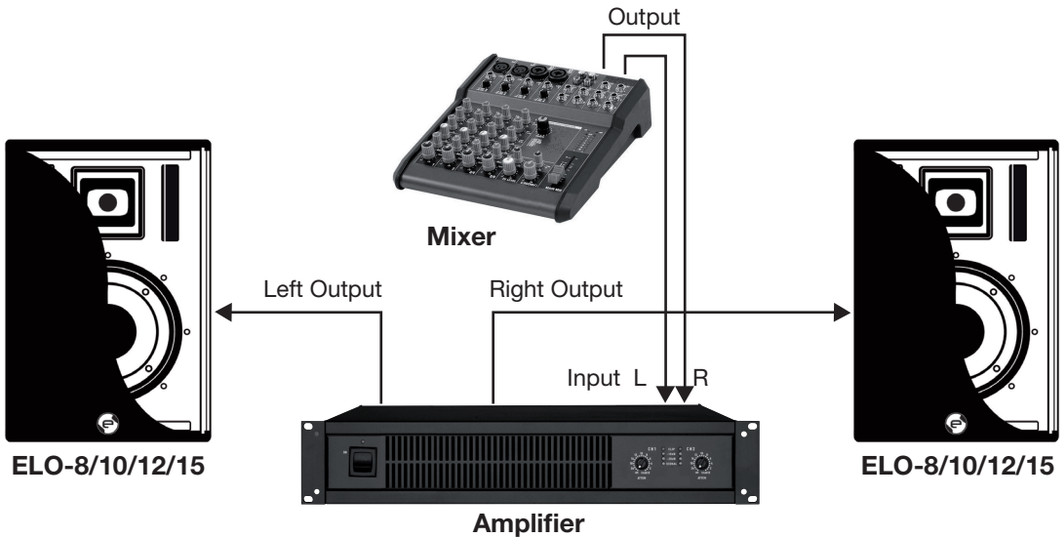

1. Branchez le câble avec connecteur Speakon de la console amplifiée ou de l'amplificateur au connecteur INPUT de votre enceinte ELO.

2. Commencez par allumer la console de mixage , les sources audio ou les instruments de musique qui alimentent votre amplificateur. Ensuite seulement, actionnez le commutateur de mise en marche de votre amplificateur. Quand vous éteignez votre système, répétez ce processus en ordre inverse.

3. Réglage de Volume. Si vous utilisez une table de mixage, consultez les instructions du fabricant pour régler correctement le gain des signaux. Réglez vos sources au niveau qui sera utilisé pendant le spectacle et parlez, chantez ou jouez dans le système.

b- Installation en « satellite »

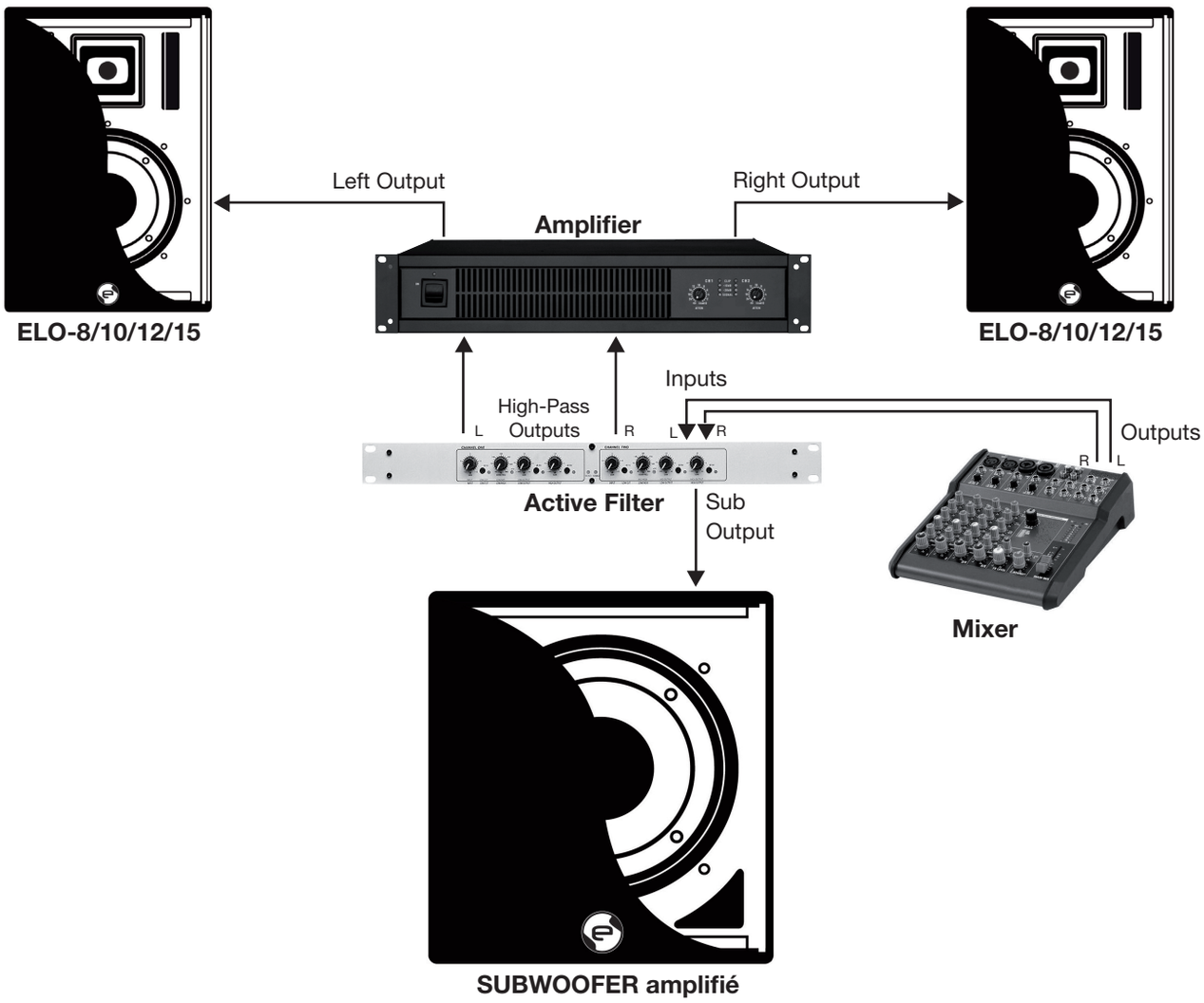

Cette configuration permet de tirer le meilleur de vos enceintes . Chaque enceintes sera utiliser pour restituer les fréquence pour lesquelles elle a été conçue. Ainsi, les enceintes avec haut-parleurs de petite et moyenne taille (8" (21 cm) / 10" (25 cm) /12" (31 cm)) seront utilisées pour reproduire les médiums et aiguës.

Pour la séparation des fréquences, vous devez utiliser un filtre actif, ou an caisson de basses équipé de sorties «high-pass» (passe-haut), (qui ne laissent sortir que les hautes fréquences), sur lesquelles vous connectez l'amplificateur alimentant vos enceintes satellites.

Afin d'utiliser au mieux vos enceintes satellites, voici les fréquences de coupures conseillées pour le réglage de votre filtre actifs :

Pour les ELO-8 & ELO-10 , il est conseillé de couper toutes les fréquences en dessous de 140Hz
Pour la ELO-12, il est conseillé de couper toutes les fréquences en dessous de 100 Hz
Pour la ELO-15, vous pouvez travailler en large bande sans aucune coupure des basses fréquences.

6. Caractéristiques techniques

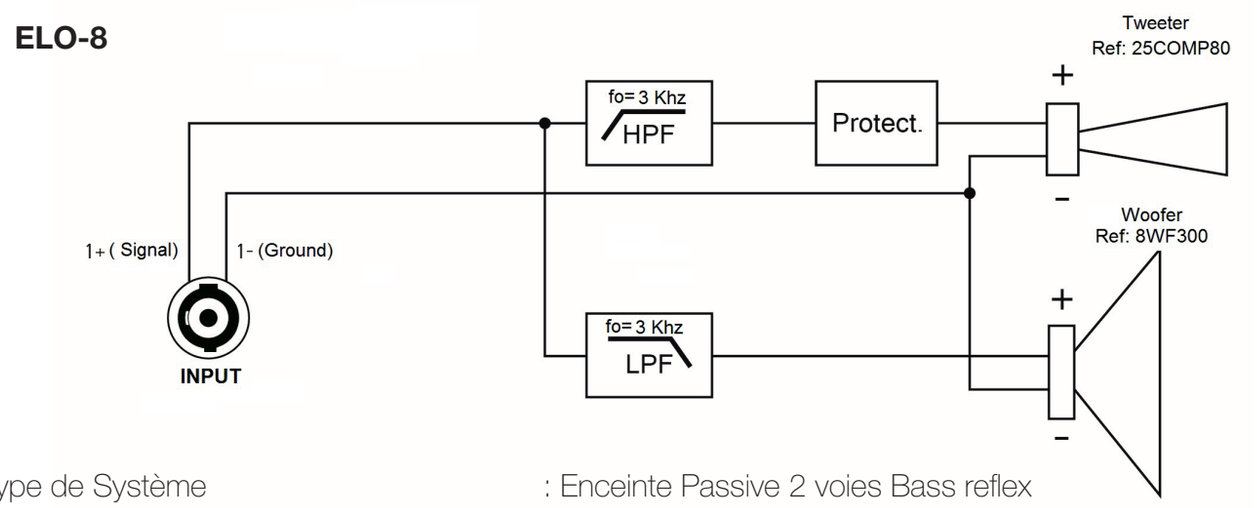

Type de Système	: Enceinte Passive 2 voies Bass reflex
Puissance (RMS/Program/Peak)	: 150W/300W/600W
Bande Passante (-10dB)	: 70Hz - 19KHz
Rendement (1W/1m)	: 95dB/W/m
SPL Max	: 125dB
Impédance nominale	: 8 ohms
HP Basses Fréquence	: 8" (21cm)
HP Hautes Fréquences	: Compression (bobine 25mm)
Fréquence du filtre	: 3Khz
Connecteur	: 1 x Speakon
Chassis	: Medium (MDF) 18mm peinture acrylique « watterproof »
Poignée(s)	: 1 sur le dessus / 1 on Top
Grille de protection	: Grille perforée recouverte de mousse
Dimensions (H x L x P)	: 270x245x430 mm
Poids	: 10 Kg

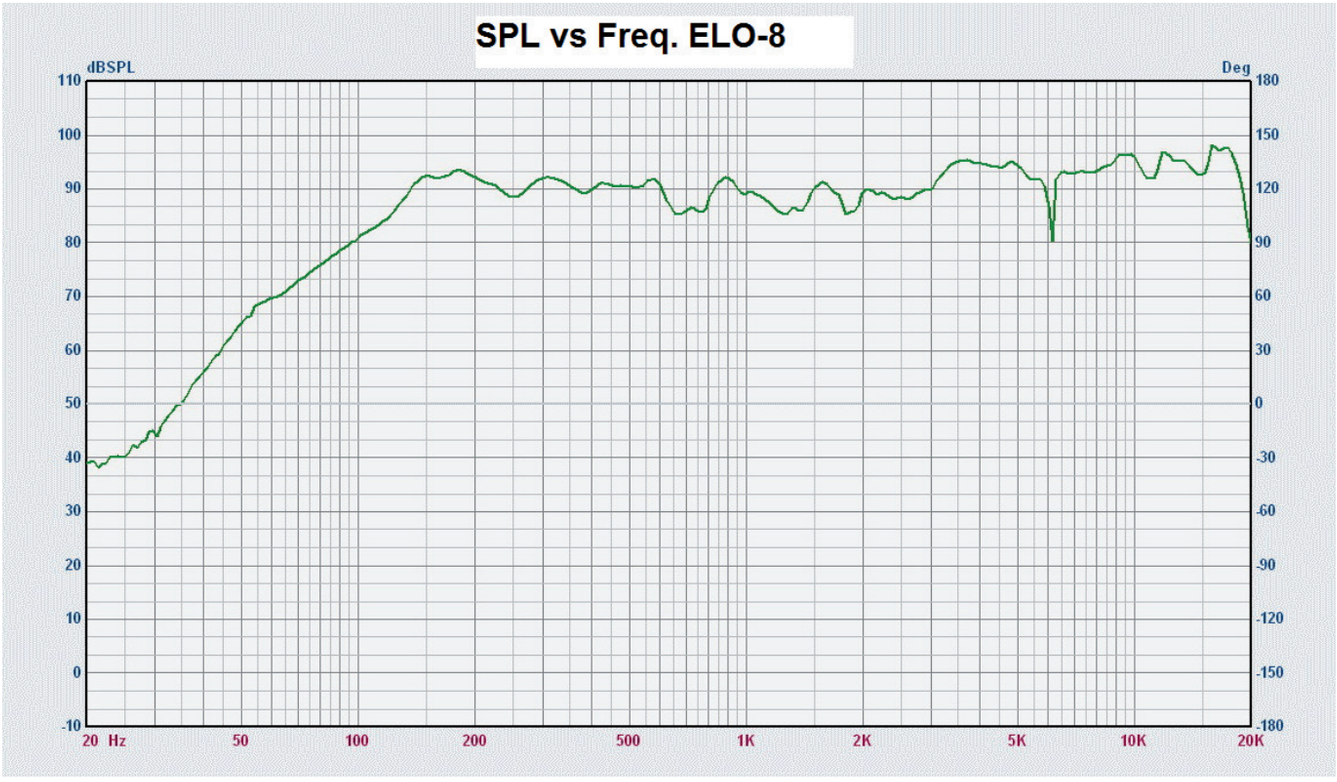

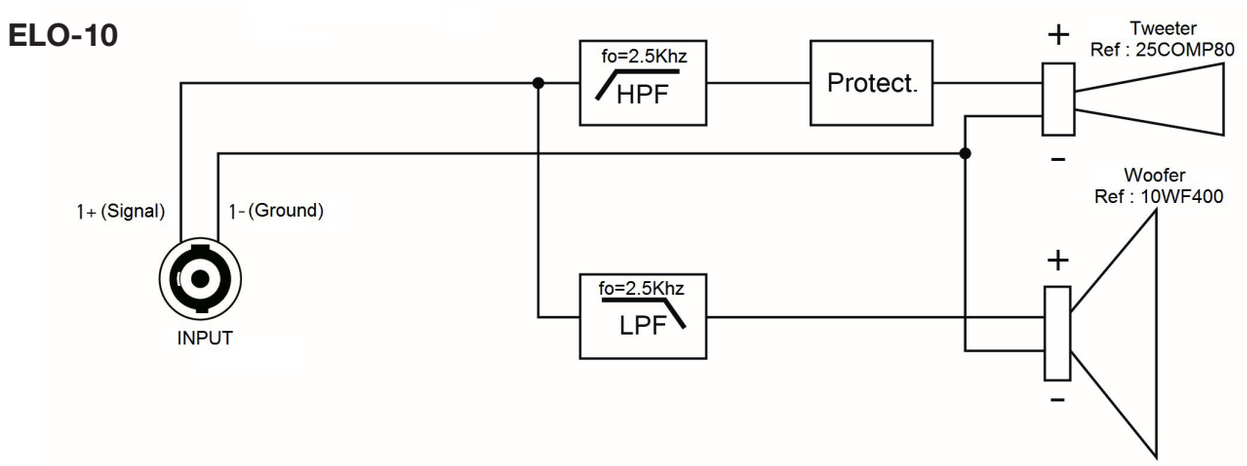

Type de Système	: Enceinte Passive 2 voies Bass reflex
Puissance (RMS/Program/Peak)	: 200W/400W/800W
Bande Passante (-10dB)	: 65Hz - 19Khz
Rendement / Sensitivity (1W/1m)	: 97dB/1W/1m
SPL Max	: 127dB
Impédance nominale	: 8 ohms
HP Basses Fréquence	: 10" (25cm)
HP Hautes Fréquences	: Compression (bobine 25mm)
Fréquence du filtre	: 2.5Khz
Connecteur	: 1 x Speakon
Chassis	: Medium (MDF) 18mm peinture acrylique « watterproof »
Poignée(s)	: 1 sur le dessus
Grille de protection	: Grille perforée recouverte de mousse
Dimensions (H x L x P)	: 320x280x485 mm
Poids	: 12 Kg

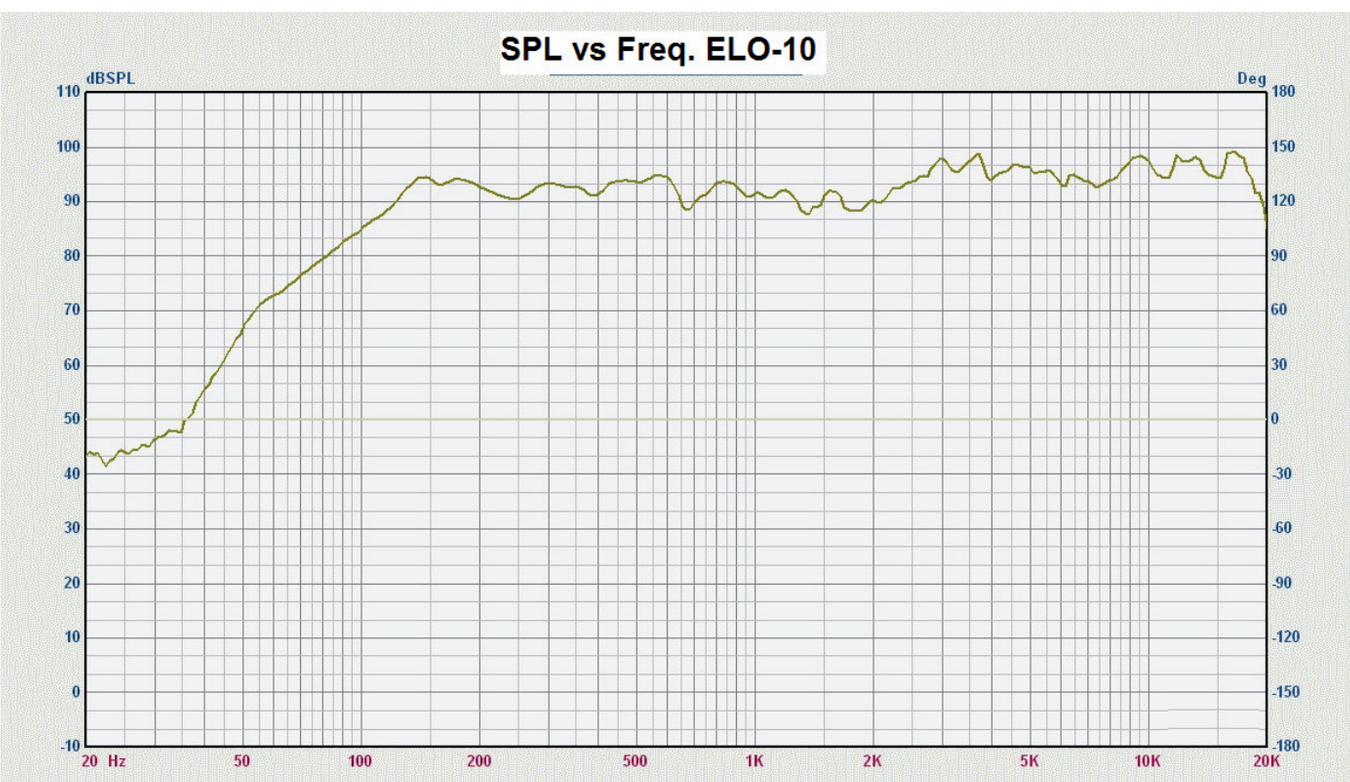

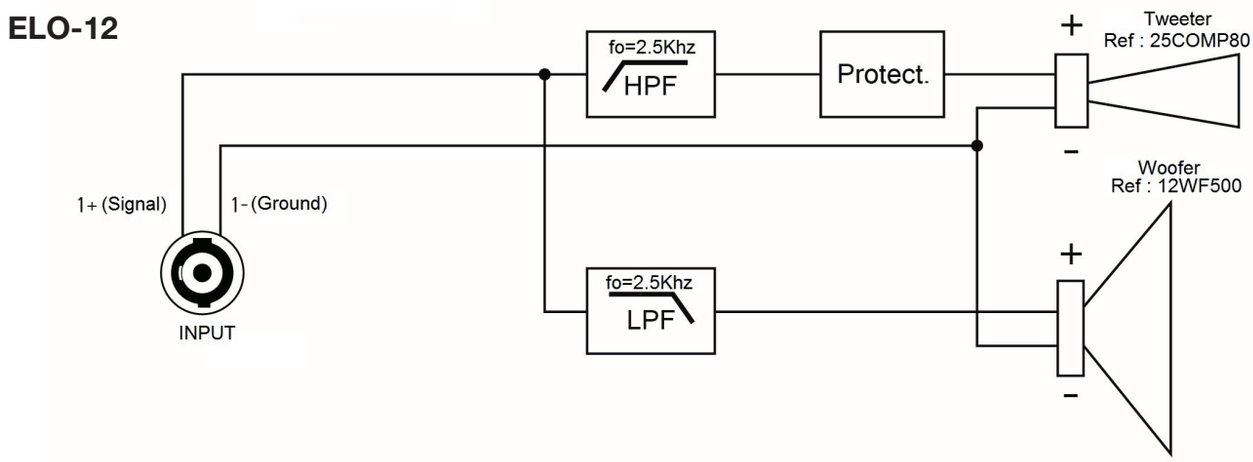

Type de Système	: Enceinte Passive 2 voies Bass reflex
Puissance (RMS/Program/Peak)	: 250W/500W/1000W
Bande Passante (-10dB)	: 55Hz - 19Khz
Rendement (1W/1m)	: 97dB/1W/1m
SPL Max	: 127dB
Impédance nominale	: 8 ohms
HP Basses Fréquence	: 12" (31cm)
HP Hautes Fréquences	: Compression (bobine 25mm),Horn driver coil 1"
Fréquence du filtre	: 2.5Khz
Connecteur	: 1 x Speakon
Chassis	: Medium (MDF) 18mm peinture acrylique « watterproof»
Poignée(s) / Handles	: 1 de chaque coté / 1 each side
Grille de protection	: Grille perforée recouverte de mousse
Dimensions (H x L x P)	: 375x335x580 mm
Poids	: 18 Kg

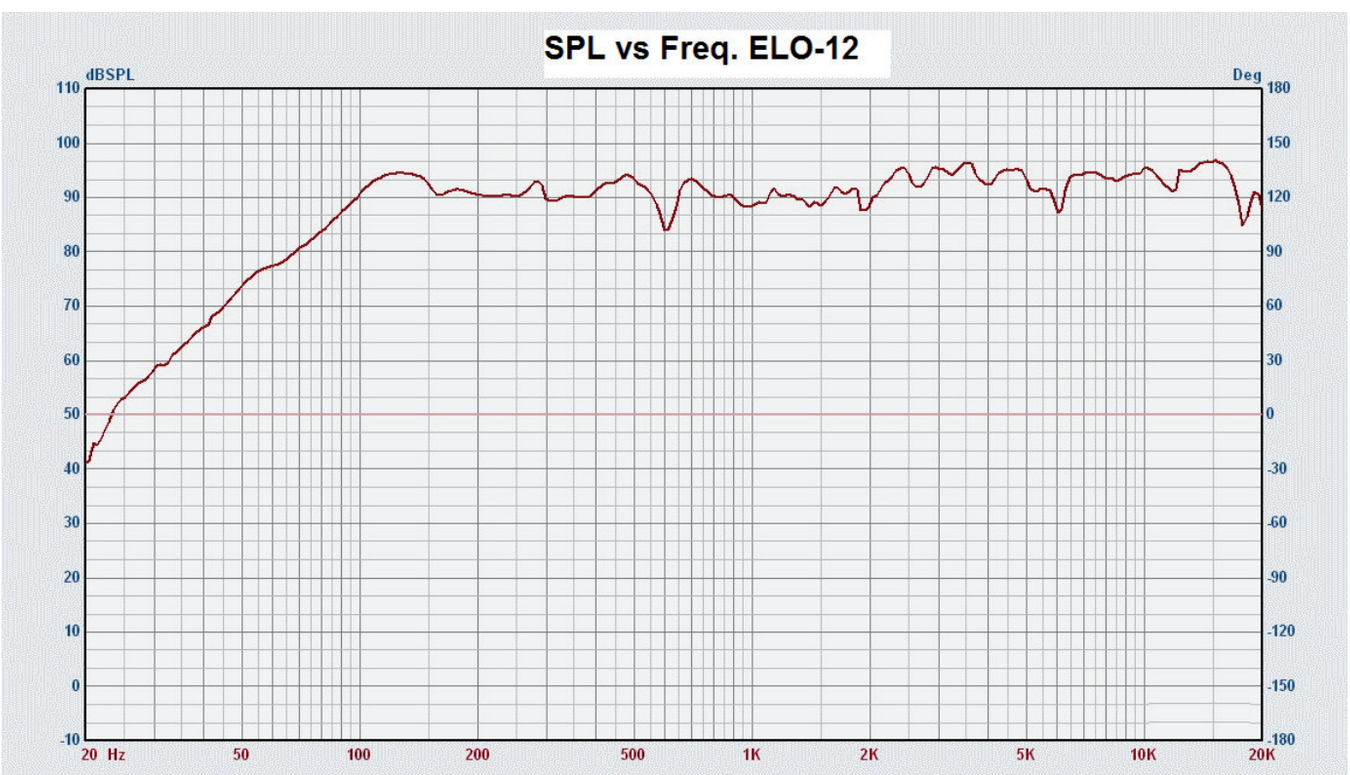

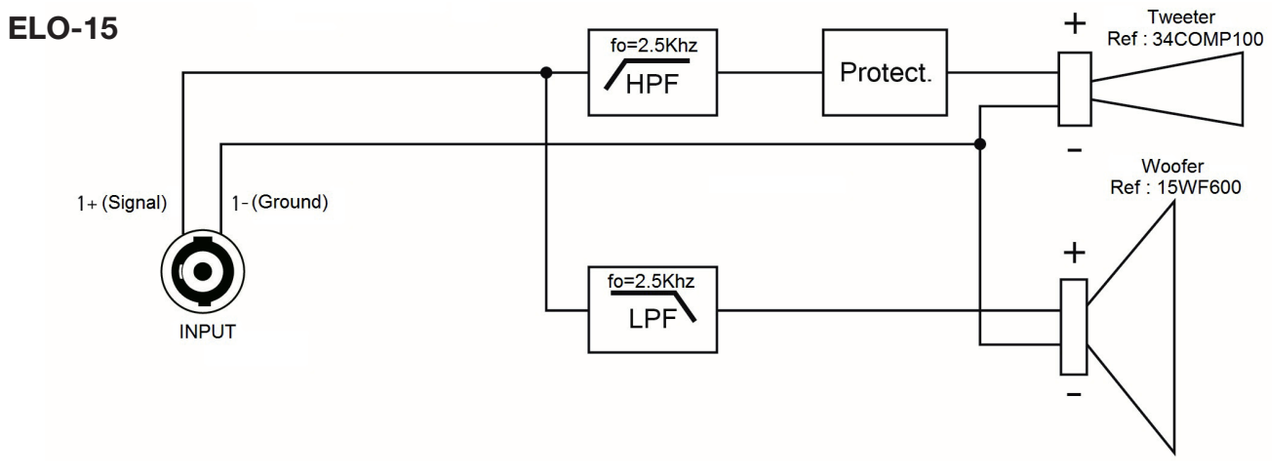

Type de Système	: Enceinte Passive 2 voies Bass reflex / 2 ways bass reflex
Puissance (RMS/Program/Peak)	: 300W/600W/1200W
Bande Passante (-10dB)	: 50Hz - 20KHz
Rendement (1W/1m)	: 98dB/1W/1m
SPL Max	: 132dB
Impédance nominale	: 8 ohms
HP Basses Fréquence	: 15" (38cm)
HP Hautes Fréquences	: Compression (bobine 34mm),Horn driver coil 1.35"
Fréquence du filtre	: 2.5Khz
Connecteur	: 1 x Speakon
Chassis	: Medium (MDF) 18mm peinture acrylique « watterproof»
Poignée(s)	: 1 de chaque coté
Grille de protection	: Grille perforée recouverte de mousse/ mesh grille with foam
Dimensions (H x L x P)	: 450x420x660 mm
Poids	: 24 Kg

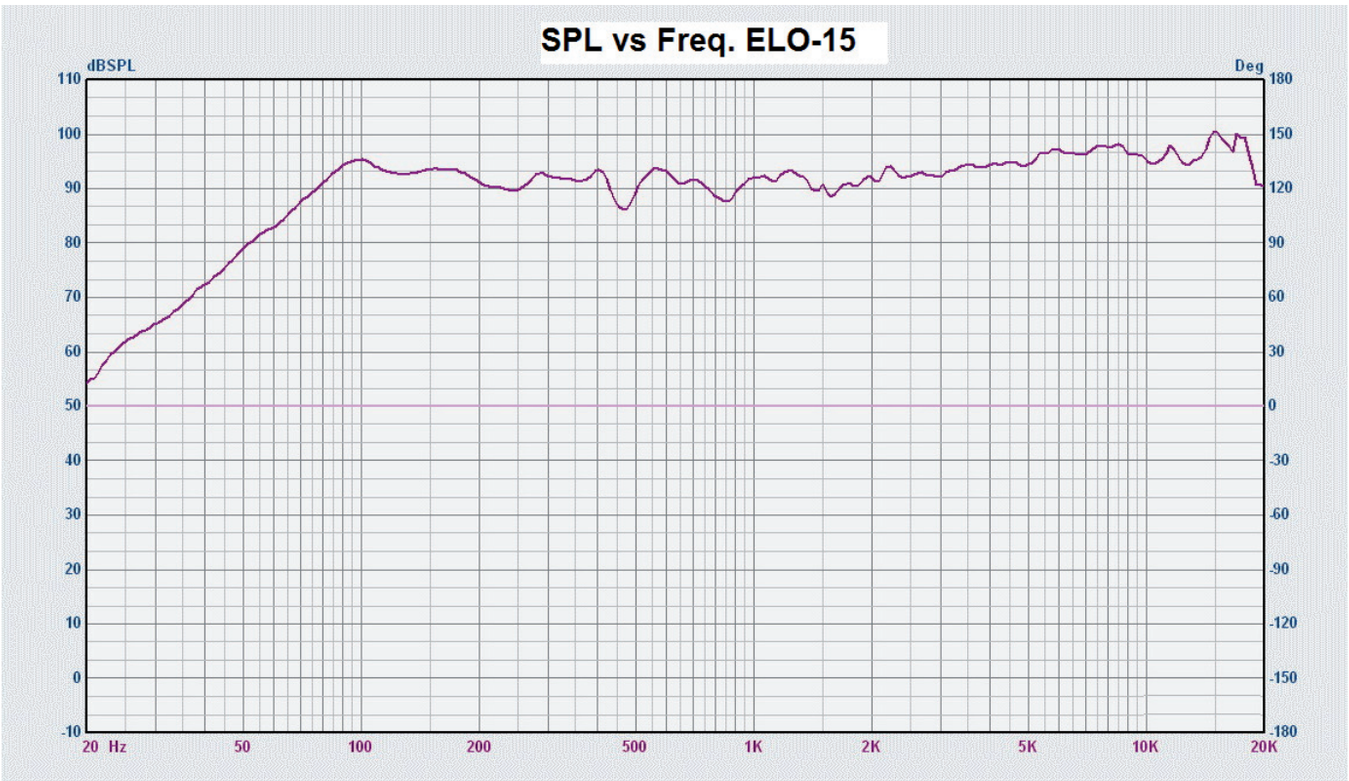

elokance

www.elokance.com